HABITATGES AL CARRER BENET MOXÓ 20 DE SANT CUGAT DEL VALLÈS

LEMA: filtresintermedis@gmail.com

1. CONTEXTUALITZACIÓ I COHERÈNCIA DEL CONJUNT ARQUITECTÒNIC AMB L'ENTORN EXISTENT I LES FASES DE LA PROMOCIÓ.

En un entorn residencial de Sant Cugat del Vallès, al límit de la ciutat construïda, es projecta, a l'única parcel·la buida, un conjunt edificat que completa l'illa existent. Es proposen 2 edificis independents desenvolupats en 2 fases. A la primera fase es construirà un volum allargat de 45 m de PB+4, situat paral·lelament i semblant en escala i proporcions a l'edifici veí de la dreta. Per a la segona fase es proposa un edifici d'escala menor i de forma quadrada que es gira lleugerament respecte al primer posant-se paral·lel a la façana nord-oest del conjunt urbà. Aquesta ordenació urbanística conforma una agrupació reconeixible com a unitat entre les 3 parcel·les que formen l'illa. L'espai públic exterior existent entre les dues parcel·les es projecta com un element natural d'integració social i espacial. Amb la construcció d'aquests dos edificis es completen les 3 illes que defineixen el sector.

2. QUALITAT DE L'AGREGACIÓ, FUNCIONAMENT I TIPOLOGIA DE L'EDIFICI D'HABITATGES.

Es projecta un edifici de 35 habitatges, 7 per planta, organitzat a través d'una gran passera d'accés comunitària que permet entrar als habitatges per la façana nord-est a través d'un únic nucli de comunicacions verticals. La tipologia d'habitatge és ordenada, racional i es repeteix de manera seriada i simètrica a la planta. Els testers estan ocupats pels 9 habitatges de 3 dormitoris (26%), i a l'espai intermedi de cada planta, es desenvolupen els 26 habitatges restants de 2 dormitoris (74%). Són habitatges passants amb doble orientació i ventilació creuada. La repetició dels espais principals permet una agregació i seriació òptimes per a la construcció preindustrialitzada de l'estructura amb fusta CLT i la prefabricació de la façana amb un panell de formigó reforçat amb fibra de vidre GRC, molt més lleuger que un prefabricat de formigó tradicional.

3. QUALITAT ESPACIAL, RACIONALITAT I FUNCIONALITAT DE LA PROPOSTA TIPUS D'HABITATGE.

Els habitatges busquen la qualitat espacial amb l'amplitud de les estances interiors. S'eliminen els espais de circulació accedint a l'habitatge i als dormitoris des dels espais principals (estar i cuina-menjador). Els habitatges es caracteritzen per tenir 2 espais exteriors diferents, amb usos i orientació diverses. El primer se situa a l'accés (façana nord-est) com a cancell d'entrada que dota de privadesa i llum natural a la cuina i un dormitori amb accés independent exterior. Un accés-terrassa que funcionarà com a filtre amb la passera comunitària d'accés. El segon espai s'obre a la façana sud per garantir la captació solar com a terrassa-galeria. Aquesta terrassa ocupa tot el front de l'habitatge i s'eixampla fins a 2,7 m a la zona de l'estar ampliant així la sensació d'espai. Aquesta terrassa-galeria exterior es converteix novament en un filtre intermedi entre la vida privada i la ciutat, caracteritzant-se en aquest cas com un element de control solar i tèrmic (galeria, persianes enrotllables, plantes, teles, etc).

4. ECONOMIA DE LA PROPOSTA

Es preveu introduir els màxims elements i sistemes preindustrialitzats i reciclats. A la façana es plantegen panells de formigó prefabricats, sistema portant de panells de fusta preindustrialitzats i sistemes de preindustrialització de baranes, entre altres. Reduint d'aquesta manera els temps d'execució i la despesa econòmica.

La forma compacta de l'edifici, la centralització de les instal·lacions en una posició accessible, la relació de superfície útil i construïda i les tipologies d'habitatge similars, amb cuines i banys iguals a totes les tipologies, a més de l'optimització de l'estructura de fusta a les plantes pis, permet reduir el cost econòmic.

5. ESTRATEGIA D'ESTALVI ENERGÈTIC I CICLE DE LA VIDA

Aspectes passius

La proposta planteja la ventilació creuada, l'assolellament a tots els habitatges i la utilització de materials molt ecològics i molt aïllants, evitant els ponts tèrmics, per tal d'aconseguir el major confort a l'interior dels habitatges, disminuir l'emissió de CO2 en fase de construcció i la disminuir l'energia constitutiva de l'edifici, gracies a l'ús de materials com la fusta. Es preveu que cada habitatge aconsegueixi un efecte captador i hivernacle amb les galeries individuals, controlat gracies fusteries i a les proteccions solars.

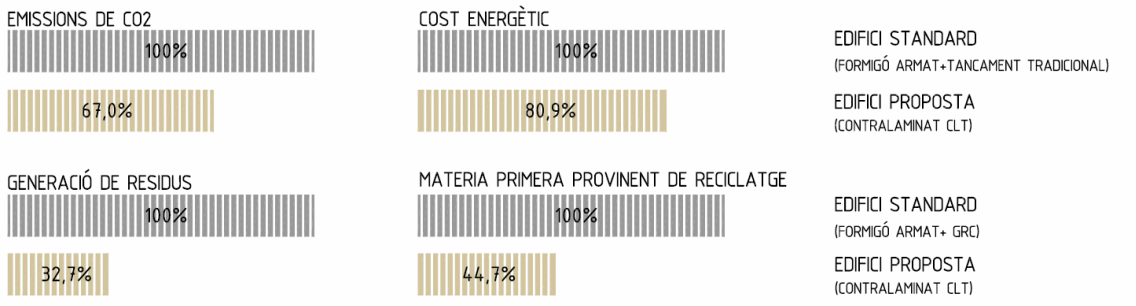

Aspectes actius
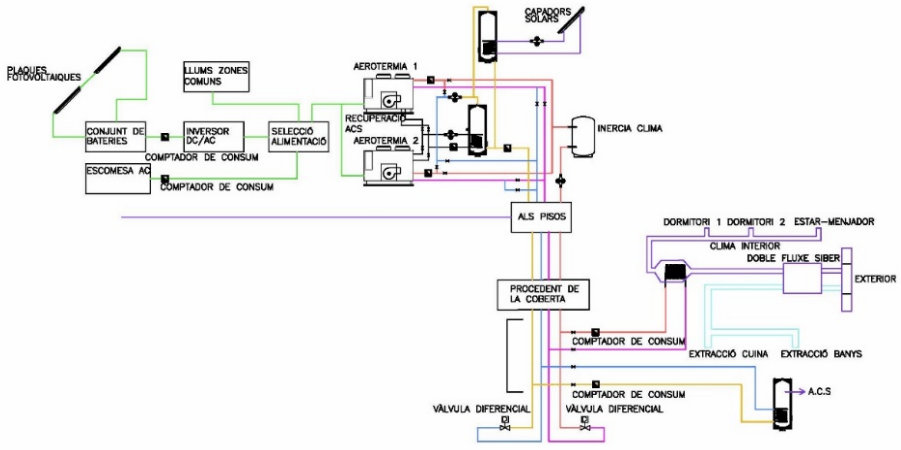
L'edifici disposarà de producció de climatització i d'ACS centralitzada per a tots els seus residents, disposarà de plaques fotovoltaiques per reduir el consum elèctric de l'edifici (serveis comuns i màquines de climatització i ACS). Tota aquesta maquinaria quedarà a la coberta de l'edifici. S'instal·laran comptadors d'energia produïda, per a determinar l'energia consumida per l'usuari. Les màquines de producció de climatització i ACS seran de tipus Aire-Aigua equipades amb bomba de calor capaç de generar fred o calor.